Руководство пользователя

PETZENGO

PW14-L
Поилка-фонтан для собак

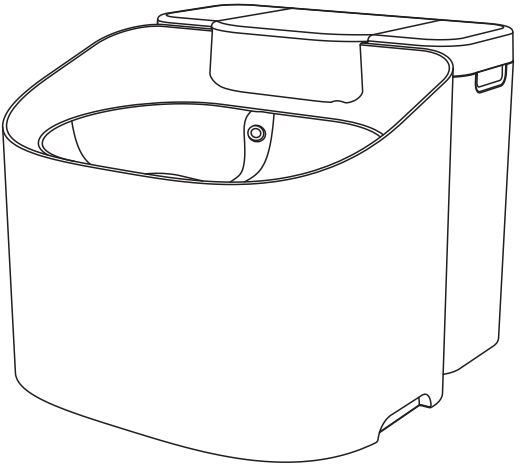

Перед использованием внимательно прочтите инструкцию.

Меры безопасности

Перед использованием устройства внимательно прочтите все указания.

⚠ Внимание

• Устанавливайте устройство на устойчивую ровную поверхность. Не наклоняйте, не трясите и не переворачивайте его.

• Размещайте устройство у стены в сухом помещении, вдали от прямых солнечных лучей и влажных мест.

• Не устанавливайте и не храните устройство при температуре ниже 0 °C или выше 50 °C.

• Не включайте устройство без воды или при уровне воды ниже минимальной отметки.

• В целях безопасности отключайте питание, когда устройство не используется.

• Изделие предназначено только для собак средних и крупных пород.

• Устройство предназначено для лиц от 12 лет. Дети должны пользоваться им под присмотром взрослых.

• Наполнитель фильтра несъедобен. Не используйте поврежденный фильтр.

• Не разбирайте, не ремонтируйте и не изменяйте устройство самостоятельно: это может привести к утрате гарантии.

• Во избежание поражения током не погружайте разъем кабеля питания или вилку в воду и другие жидкости.

• Если разъем кабеля намок, немедленно отключите питание. Перед повторным использованием полностью высушите кабель.

• Используйте только адаптер 5 В / 1 А. Адаптеры с другими параметрами не допускаются.

• Утилизируйте упаковку надлежащим образом. Пластиковые пакеты могут вызвать удушье: держите их вдали от детей и животных.

• Используйте поилку для животных только по назначению.

Комплектация


Поилка



Инструкция

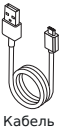
Кабель Type-C


Фильтр

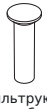
Фильтрующая губка

Устройство изделия

1	Чаша
2	Фильтр
3	Изогнутая трубка
4	Фильтрующая губка
5	Держатель фильтра
6	Выходная трубка
7	Насос
8	Питьевой резервуар
9	Верхняя крышка
10	Крышка для залива
11	Накопительный бак

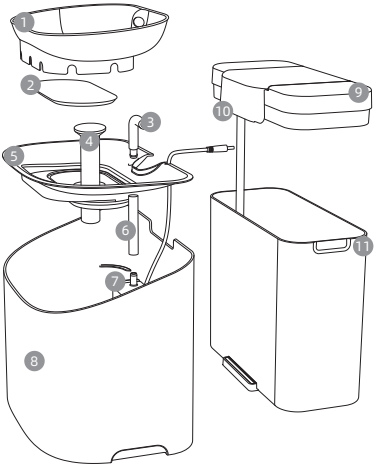

Характеристики

Наименование	Поилка-фонтан для собак
Модель	PW14-L
Размеры	Д 310 × Ш 320 × В 250 мм
Материал	АБС-пластик
Масса нетто	Около 2,2 кг
Объем	5 л + 6 л
Фильтр	Активированный уголь + антибактериальные гранулы + ионообменная смола
Для животных	Собаки средних и крупных пород
Питание	Type-C, 5 В / 1 А
Мощность	5 Вт

Установка и эксплуатация

Видео по установке

Отсканируйте QR-код, чтобы посмотреть видео по установке.

Видеоинструкция

Установка изделия

1. Извлеките накопительный бак, установите верхнюю крышку и оставьте крышку для залива открытой.

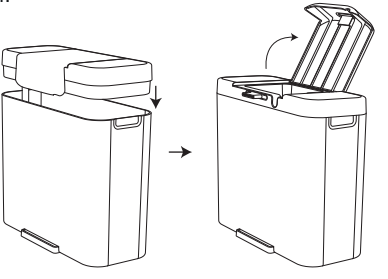

2. Извлеките питьевой резервуар. Совместите выемку сзади с пазом в нижней передней части накопительного бака и установите его.

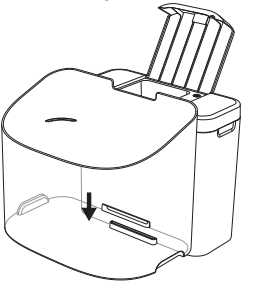

3. Установите изогнутую трубку на держатель фильтра, как показано на рисунке ①. Затем выполните сборку по рисункам ② и ③.

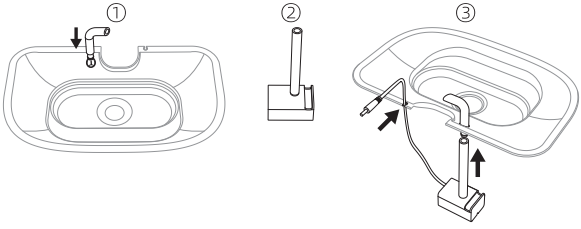

4. Установите собранный держатель фильтра в питьевой резервуар. Подключите кабель насоса к разъему питания постоянного тока на верхней крышке.

***Примечание: насос должен стоять параллельно дну резервуара, без наклона.**

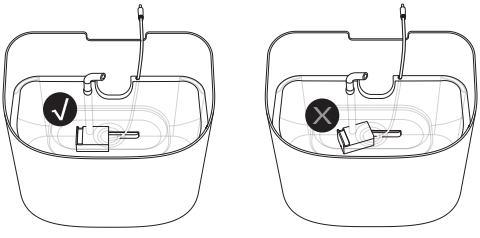

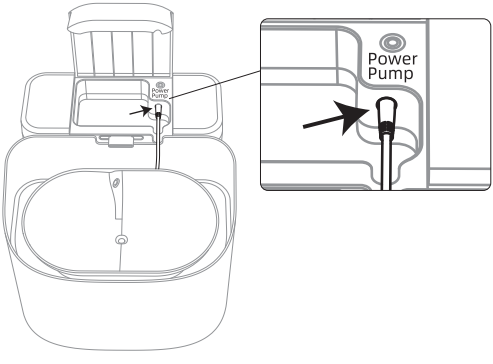

5. Налейте чистую воду в питьевой резервуар и накопительный бак. Поочередно установите губку, фильтр и чашу. Закройте крышку для залива.

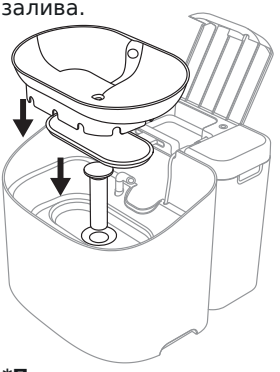

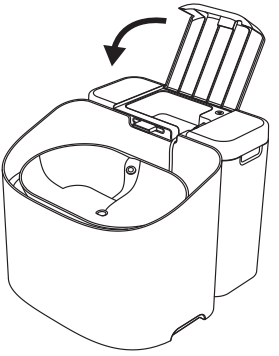

***Примечание:**
1. Не превышайте отметку максимального уровня.
2. Перед первым использованием промывайте фильтр чистой водой 2 минуты, чтобы удалить угольную пыль с поверхности.

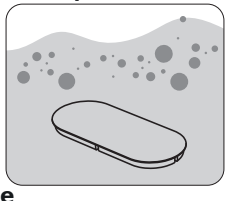

Использование

После подключения питания загорится индикатор насоса, и насос начнет работать автоматически. Если уровень воды в питьевом резервуаре слишком низкий, устройство автоматически пополнит его.

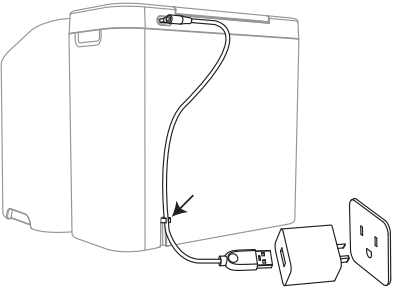

Ручная подача воды

Откройте крышку для залива и нажмите кнопку, чтобы добавить воду в питьевой резервуар.

***Примечание: во время подачи воды не открывайте крышку для залива, чтобы избежать брызг.**

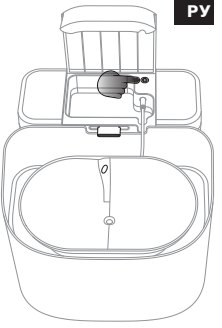

Сигнал низкого уровня воды

○ Синий индикатор: насос работает нормально.

● Красный индикатор: мало воды, долейте воду.

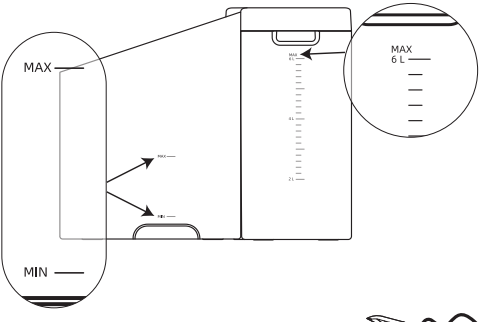

Добавление чистой воды

Откройте крышку для залива, налейте чистую воду в накопительный бак и нажмите кнопку подачи воды.

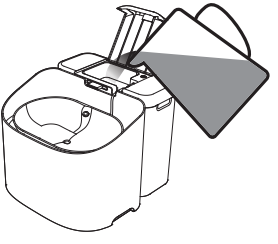

***Примечание: после наполнения перемещайте поилку осторожно. Не поднимайте ее за один только накопительный бак.**

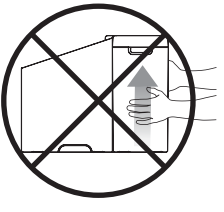

Обслуживание и уход

Отключение питания

Перед очисткой отключите питание и снимите верхнюю крышку с электронными компонентами.

Очистка фильтра

Промывайте фильтр чистой водой. Не используйте моющие средства.

Очистка насоса

① Снимите фильтр насоса.

② Снимите крышку насоса.

③ Снимите крышку крыльчатки.

④ Извлеките крыльчатку и промойте чистой водой.

⑤ Извлеките губку и промойте чистой водой.

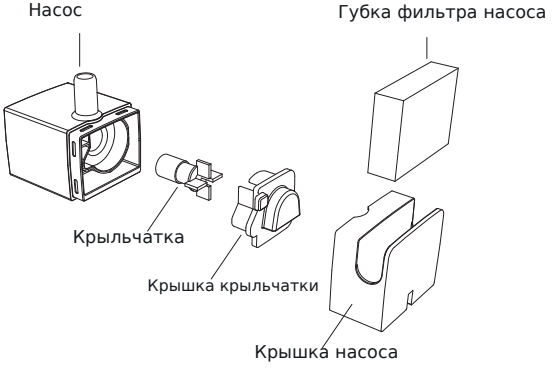

***Примечание: при разборке насоса можно использовать пинцет и другие небольшие инструменты.**

Уход

① Заменяйте фильтр и губку насоса каждые 2-4 недели. При частом использовании или непрерывной подаче воды рекомендуется заменять фильтр каждые две недели.
② Очищайте насос и поилку не реже одного раза в две недели.

Устранение неисправностей

Проблема	Решение
Черный порошок / осадок	Фильтр недостаточно намок. Перед первым использованием положите его в чистую миску и замочите в воде на 5 минут.
Перелив воды	Фильтр засорился из-за длительного использования без очистки. Очистите или замените его.
Мало воды / пузырьки	Уровень воды в чаше слишком низкий. Долейте чистую воду.
Посторонний шум насоса	Уровень воды в чаше слишком низкий. Долейте чистую воду.
	Очистите чашу, насос и другие детали.
Медленная подача воды	При первом запуске или после долгого хранения насос выпускает воздух. Это нормально.
	В насос попали грязь или шерсть. Очистите насос.
Налет в чаше и на держателе фильтра	Регулярно мойте чашу (рекомендуется еженедельно), замените фильтр и используйте чистую воду.
	Перед использованием нового фильтра заранее замочите его в чистой воде.